

Vector

Code article	**86.OS06.2351.02**
Type de produit	**Outdoor**
Catégorie	**Projecteurs**
Famille	**Vector**
Pictograms	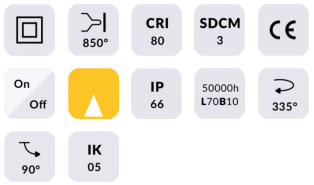

Dimensions	
Product dimensions (mm)	**ø100x160mm,H231mm**

Dessin techniqe

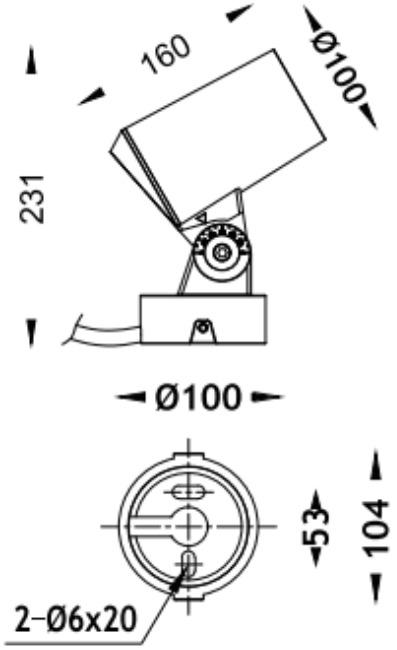

Produit	
Puissance système (W)	**18**
Flux lumineux utile (lm)	**1200**
Efficacité lumineuse (lm/W)	**66.67**
Angle de faisceau	**10ºx60º**
Durée de vie	**50000h L70B10**
IP	**66**
Electrical feeding	**220/240V**
Marque de la LED	**CREE**
Équipement	**ON-OFF**
Durée de vie utile (h)	**50000h L70B10**
Température de couleur (K)	**3000**
Uniformité chromatique (SDCM)	**SDCM3**
CRI	**80**
IK	**IK05**